VOLA A34, A34UK

Fitting instruction
Montageanleitung
Monteringsvejledning
Monteringsvägledning
Montage hanleiding
Manuel de montage

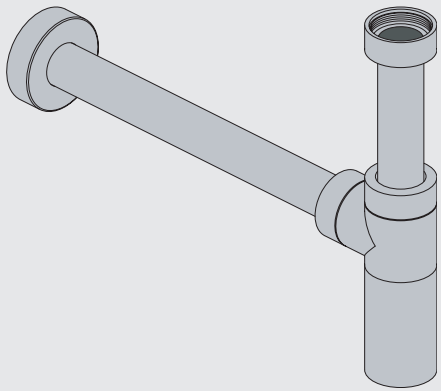

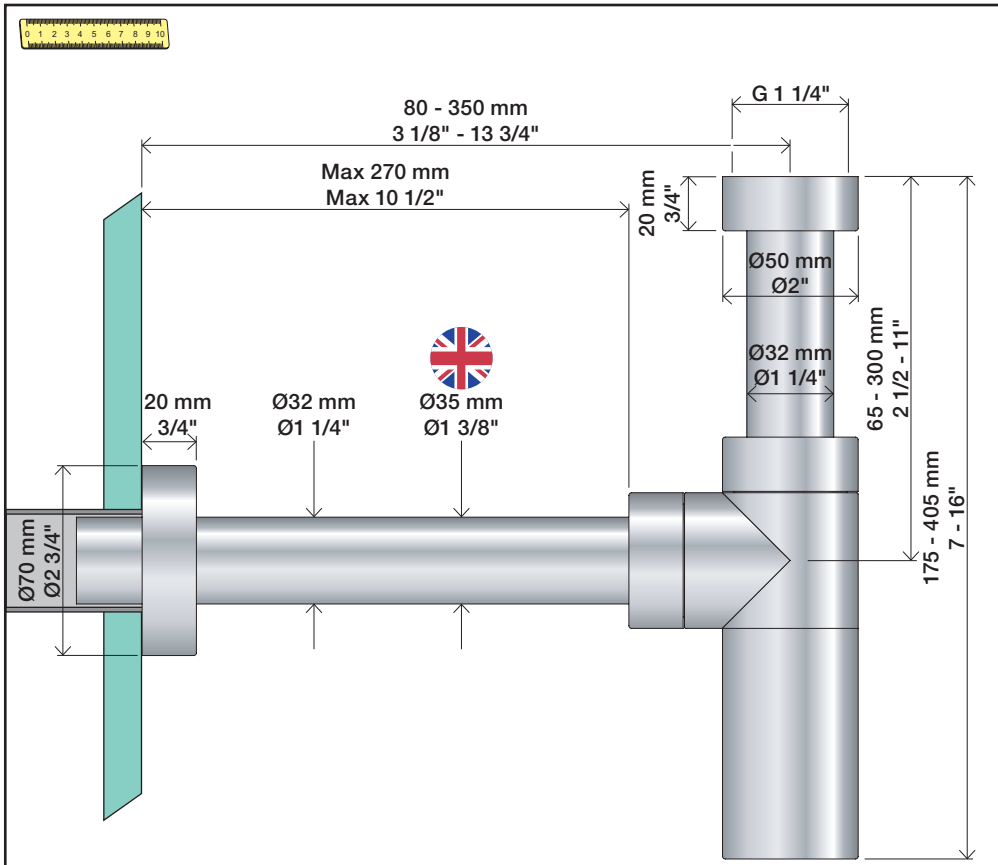

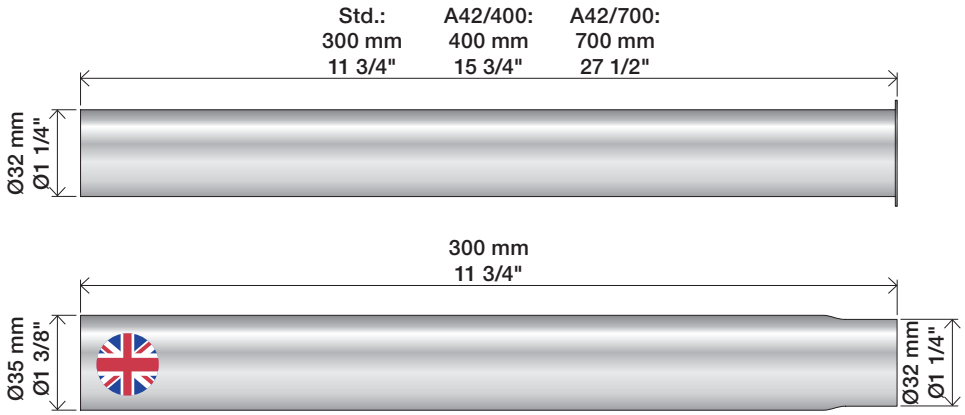

1 X

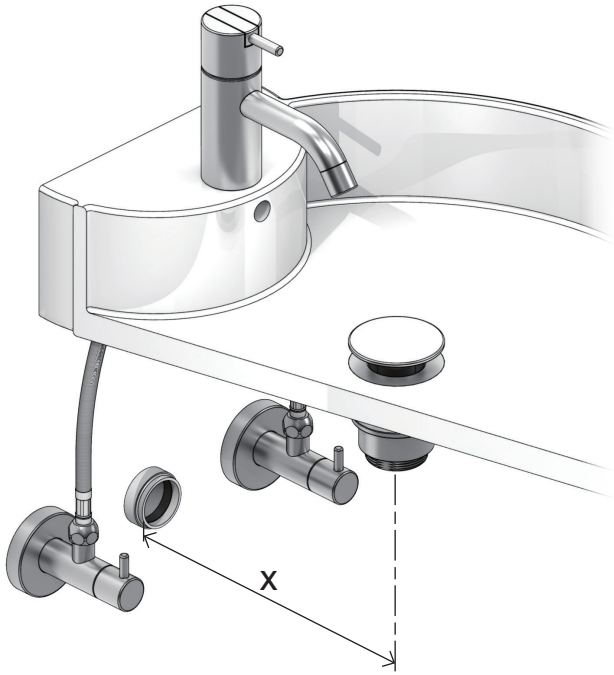

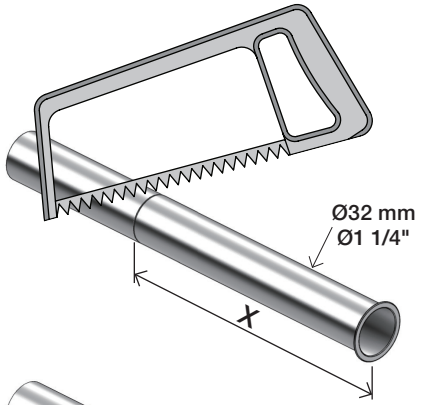

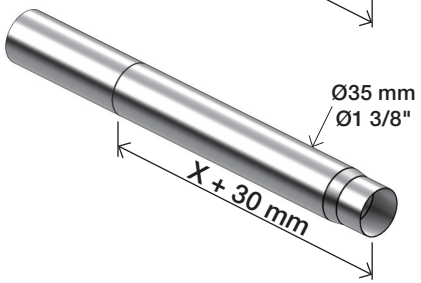

www.vola.com

vola

mnt_A34_V2_40998984
13-01-2023

5 703182 430737

2 Y

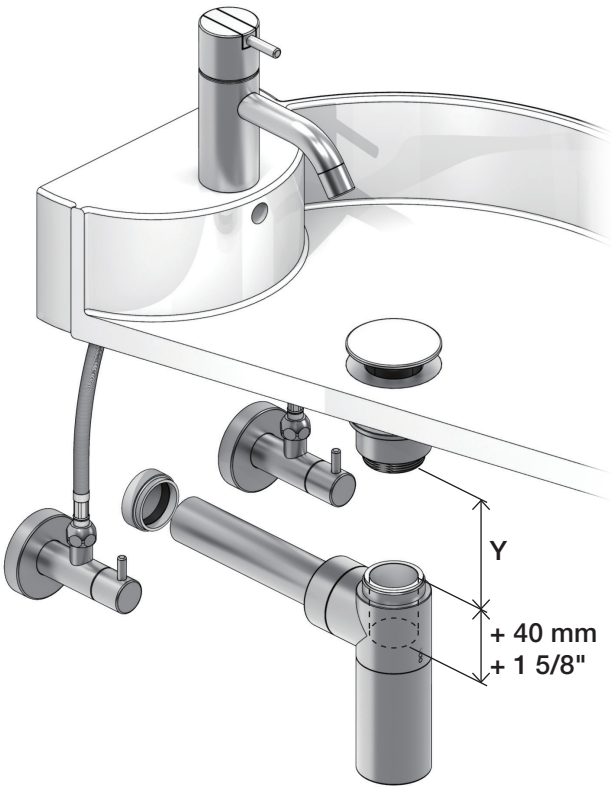

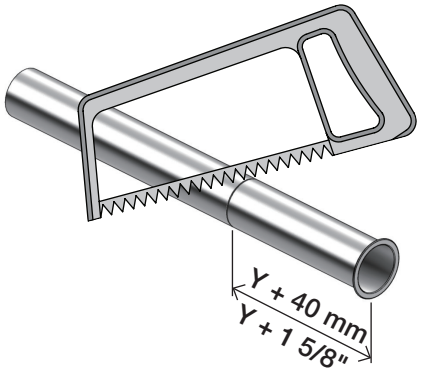

3

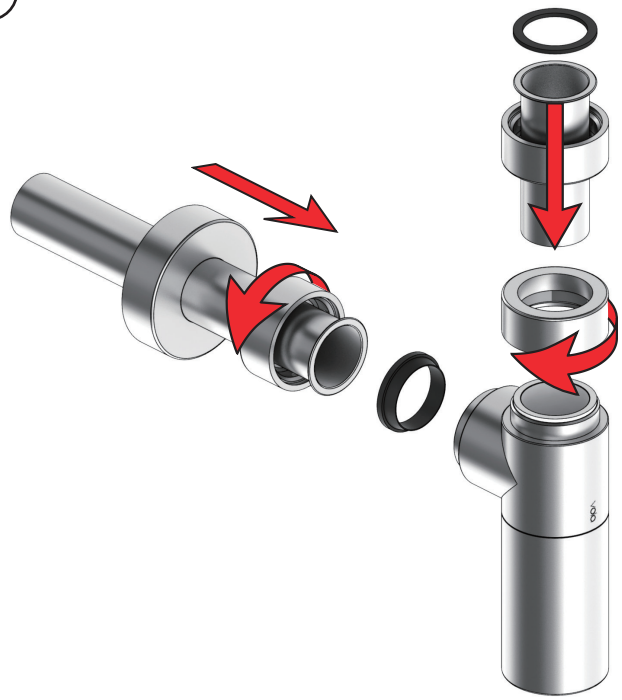

3

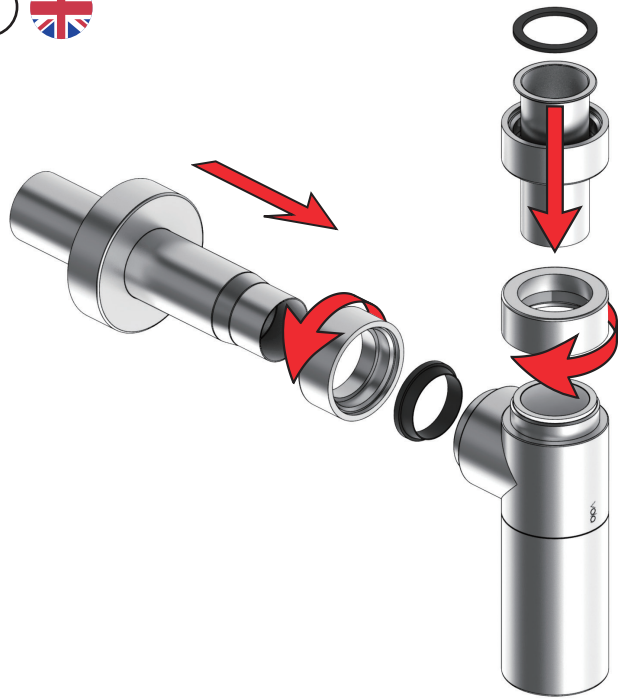

4

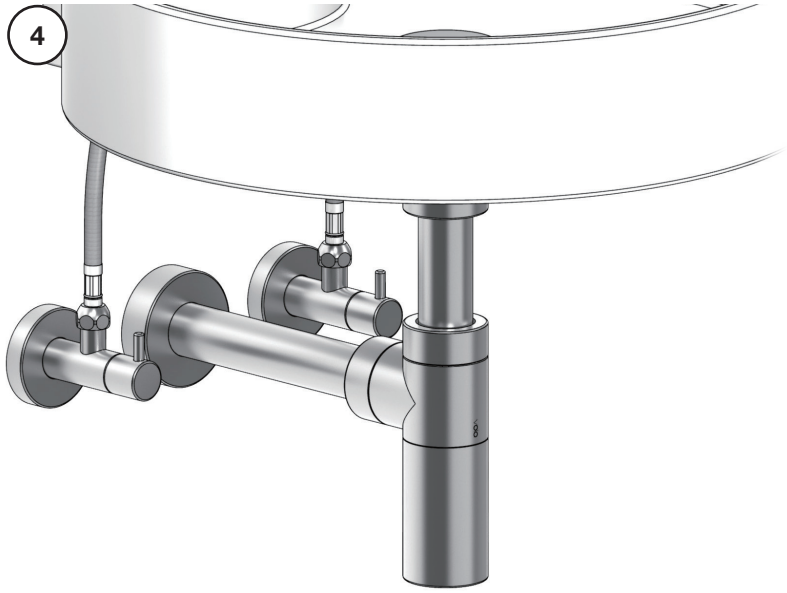

5 Cleaning Rengøring Reinigen
Reinigung Rengøring Nettoyage

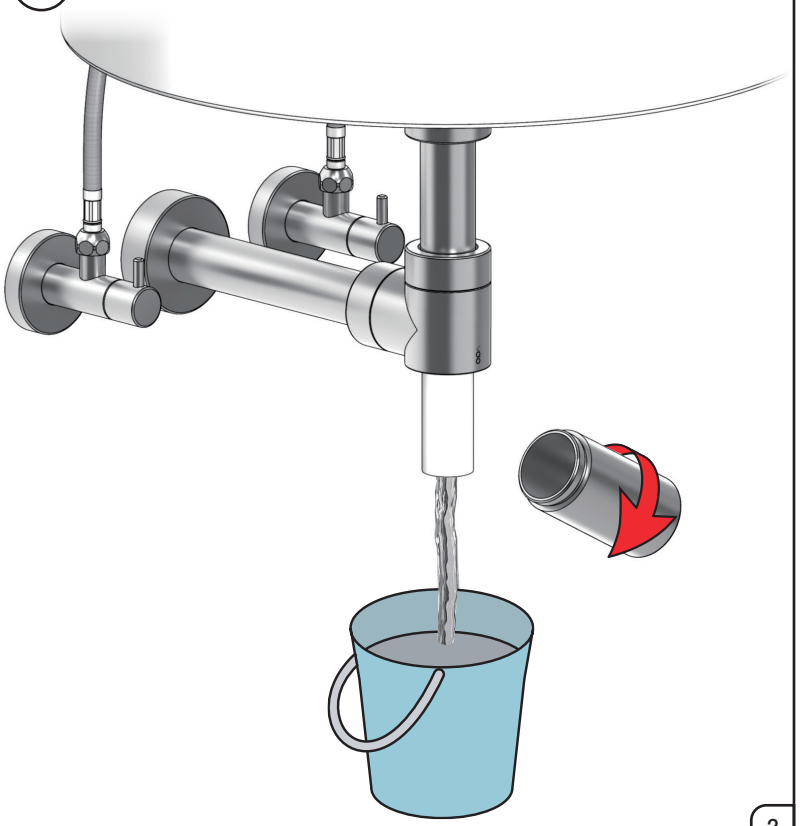

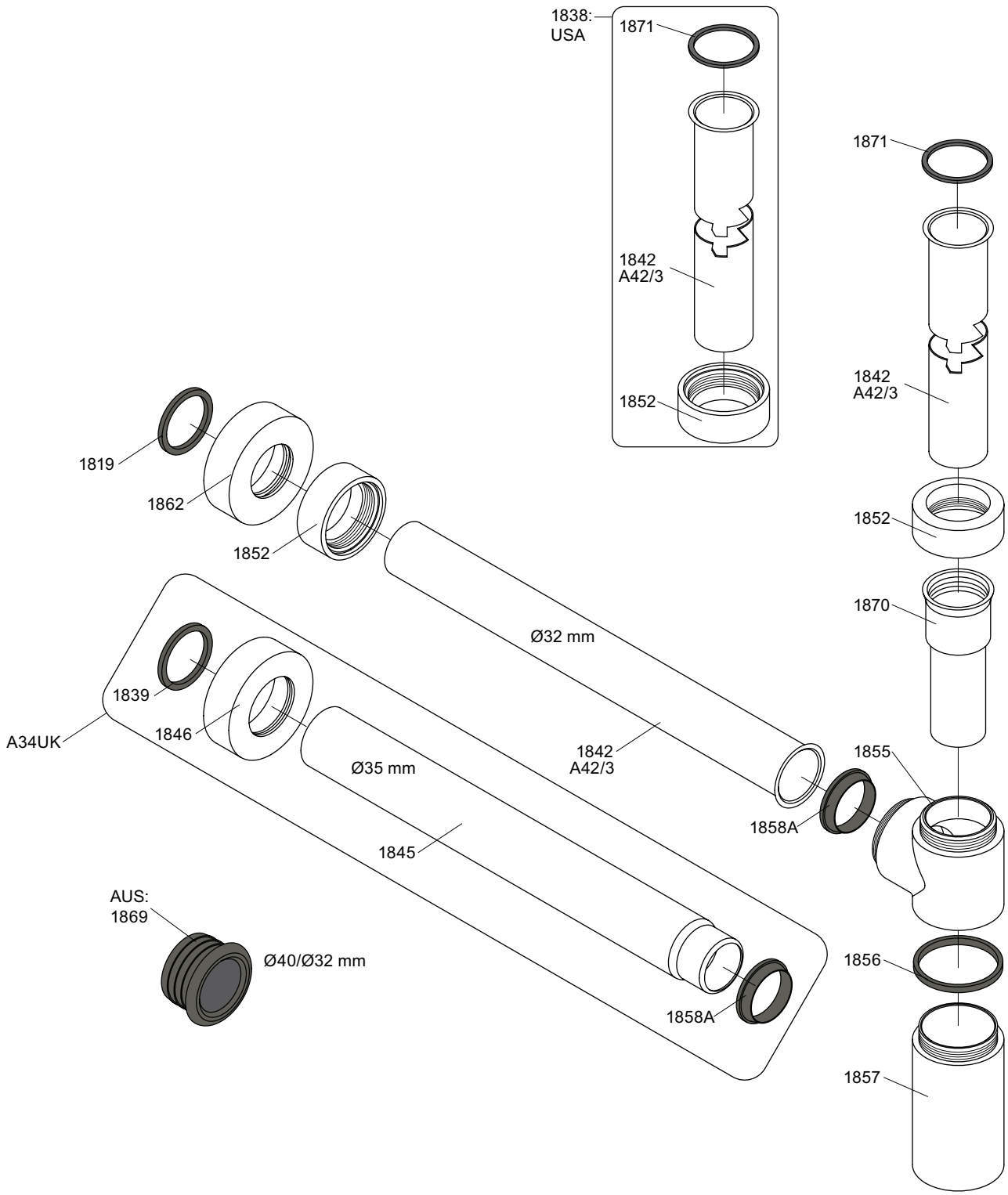

1838: USA 1842, 1852, 1871

vola
Lunavej 2
DK-8700 Horsens
Tlf : + 45 7023 5500
sales@vola.com
www.vola.com

VOLA A34

Date
Jan. 23

Rev.
4

Sheet
SB 89.2